KANALEN

MEDLEMSTIDNING FÖR TRÄLHAVETS BÅTKLUBB NR 1 2009

TBKs ELSKOLA DEL 2 • BRIGGEN TRE KRONORS JUNGFRUSEGLING • VÅRENS KURSER

FOTO: FREDRIK ERIKSSON. NYA KLUBBHUSET.

GJENSIDIGE Försäkring

mäklarringen
Egna företagare med stort engagemang

Försäkring mot dubbla boendekostnader

Ett tryggare köp!

Mäklarringen har i samarbete med Gjensidige Försäkring tagit fram en försäkringsprodukt som underlättar ditt beslut att köpa ny bostad. När Mäklarringen har fått förtroende att sälja ditt gamla hem, åtar de sig att sälja inom 3 månader. Om objektet inte blir sålt under denna period, kan du som kund hos Mäklarringen köpa en försäkring mot dubbla boendekostnader, som gäller max 9 månader. Försäkringen täcker bl a nettokostnader för räntor, el, värme och vatten.

Försäkringen kan enbart tecknas om du samtidigt försäkrar ditt nya boende hos Gjensidige. Kontakta oss för mer information.

GJENSIDIGE FÖRSÄKRING & MÄKLARRINGEN I SAMARBETE

Gjensidige Sverige FörsäkringsAB
Telefon 0771 326 326
maklarringen@gjensidige.se
www.gjensidige.se/maklarringen

Mäklarringen Österåker
Stationsvägen 4, 184 50 Åkersberga
Tel: 08-587 609 00
www.maklarringenosteraker.se

KANALEN

ANSVARIG UTGIVARE:
Anders Berlin

REDAKTION OCH PRODUKTION:
Tommie Afzelius (redaktör)
Pekka Karlsson
Lill Efvergren
Kjell Efvergren

ANNONSER:
Tommie Afzelius

TRYCKERI:
Alfa Print

KANSLI:
Båthamnsvägen 18, 184 40 Åkersberga
Telefon: 08-540 228 80
e-mail: tbk.klubb@telia.com
Hemsida: www.tralbat.se
Postgiro: 1 33 45-4
Kanslist: Anita Fagerhäll

Hamn- o varvskapten:
Jan Blomqvist

Kansliet är öppet: mån, tis,fre 9–12
tors 9–12, 13-18

STYRELSE:
Ordförande: Anders Berlin
V ordförande: Fredrik Eriksson
Sekreterare: Jan Brogren
Skattmästare: Jan Larsén
Ledamot: Gunnar Lundell
Christer Fagerhäll
tf Anders Olsson

SEKTIONSORDFÖRANDE:
Jolleseglare: Vakant
Utbildning: Anders Berglund
Sjösport: Hans Gärdström
Fest: Vakant
Varv: tf Anders Olsson
Hamn: Christer Fagerhäll
Bevakning: Bo Hofvander

MEDLEMSAVGIFTER:

Inträdesavgift	500 kr
Årsavgift senior	350 kr
Investeringsfond	200 kr
Årsavgift junior	70 kr
(ej inträdes- eller engångsavgift)	
Årsavgift familjemedlem	100 kr

TRÄLHAVETS BÅTKLUBB

Ett gott nytt båtår 2009

För oss alla kommer det nu ljusare tider, även om det fortfarande är vintertid. Inom en inte alltför lång framtid har vi båtarna i sitt rätta element, tar premiärturen till Trälhavet och kanske till någon av våra fina uthamnar: Ingmarsö eller Kålö. Optimister som vi väl alla är, kommer sommaren naturligtvis 2009 att bli både varm och solig. Innan dess tag dig gärna en tur då och då ner till varvet och kolla att allt är okey med din båt och din presenning.

Klubbhuset nere på Runö beräknar vi formellt att inviga i vederbörlig ordning i februari alternativt mars. Du som ännu inte varit där rekommenderas verkligen ett besök. Jag vill ännu en gång tacka klubbhuskommittén, KLUS, under ledning av Björn Nordbeck för ett enastående arbete. Likaså ett stort tack till alla de medlemmar som lagt ner arbete och tid på att färdigställa huset. Ingen nämnd och ingen glömd.

För att kunna komma in på klubbhuset måste du skaffa dig en kodbricka, som finns att köpa på kansliet för 100 kronor och samtidigt skriva under ett ”nyttjandeavtal”.

Årsmötet den 18 mars kommer naturligtvis att äga rum i vårt nya klubbhus. Vad gäller tid och agenda se annan plats i klubbtidningen Kanalen eller på klubbens hemsida. Jag hoppas att få se Dig där då.

TBK har fått byggnadstillstånd av kommunen att förlänga den norra bryggan i Sättraviken, så att den blir lika lång som den södra bryggan i samma vik. Detta innebär att vi kommer att kunna erbjuda våra medlemmar ytterligare ett antal bryggplatser till den kommande säsongen. Tyvärr saknas det fortfarande bryggplatser för ett ganska så stort antal för dem som har ansökt om plats i sjön vid TBKs bryggor. Som det ser ut nu finns det inte några större möjligheter att kunna utöka antalet bryggplatser, förutom de ovan nämnda. TBK har inte något vattenutrymme till fler platser. Många av medlemmarna har ju skaffat sig större och bredare båtar, vilket ju inte precis underlättar det hela.

Till sist hoppas jag att vi alla får en trevlig och härlig båtsommar 2009 och att vi ses någon gång ute till sjöss, även om detta verkar vara långt borta när jag skriver detta i snöblandat regn.

Anders Berlin

Utdrag ur protokoll

9/2008

Ekonomiläget

Jan L meddelade att ekonomin är under kontroll. Driftskostnaderna för Klubbhuset beräknas bli omkring 350 000 kronor. Vissa intäkter förväntas, bland annat genom uthyrning, men kan för närvarande inte överblickas.

Sektionsrapporter

Utbildning

Ander Berglund informerade att höstens kurser är i full gång. Tyvärr måste kursen i båt-el ställas in på grund av för få anmälda deltagare. Sista temakvällen för året är den 26 november och handlar om Familjeliv till sjöss. Planläggning för nästa års temakvällar pågår.

Seglarskolans båtar ligger nu på land. Båtarna måste ses till och behovet av en underhållsansvarig är stort men Ragnar Olsson går i pension så förhoppningsvis löses problemet.

Anders påtalade problemet att det inte finns några lokaler där klubbens båtar kan underhållas. Någon plats där plastarbete kan genomföras under vintern är nödvändig. Jolleseglingarna startar tidigt och vädret medger ingen plastning utomhus vid den tiden. Snipan är i stort behov av underhåll och Anders undrade om den kunde köras in i garaget. Anders Olsson svarade att det kanske skulle kunna vara möjligt med viss ommöblering.

Arbetsplikten för underhåll av jollarna diskuterades och det konstaterades att planeringen (förhållningen) måste ske i god tid. Anders meddelade att datum för vårens arbete kommer att meddelas.

Hemsidan

Lars M meddelade att besöksfrekvensen på hemsida sjunkit efter höstens upptagningar. Han efterlyste också att protokoll från styrelsemötena borde publiceras så snart de var justerade. Det **beslöts** att Anita och Jan Br tillhandahåller hemsidan utdrag ur protokollen så snart de blivit justerade.

Varv

Anders Olssson berörde problemet med repor på bordläggningen orsakat av grus på slingen. Olika idéer har diskuterats bland annat högtryckssspolning av slingen mellan lyften och undvikande av att släpa slingen på marken. Den bästa lösningen är, enligt Anders,

Nordsjö
Idé & Design
Bengt Olsson Färg AB
Stationsv. 21, Åkersberga • Tel. 08-540 601 55

att varje båtägare som är orolig för repor hänger ut mattor på sina båtar mellan slingen och bordläggningen. Båtägarna borde engageras via Kanalen och hemsidan för att söka hitta enkla men effektiva lösningar. Ett annat problem är självpolerande bottenfärger som smutsar ner slingen och båtarnas bordläggning.

Planeringen för flytten från Kungsängen pågår och kommer att ske under perioden maj till september. Inför nästa år skall man utöka antalet dagar med en onsdag och en lördag. Dock tillkommer Kungsängens cirka 100 båtar varför den höga arbetsbelastningen kommer att kvarstå.

Bevakningssektionen

Bo meddelade att bevakningen avslutats för säsongen Ekonomin enligt plan. 680 mandagar har tagits ut och frånvaron på 20 % är lika med föregående år. Prevendo bevakar under den tid som medlemsbevakningen inte finns. En stöld av en båt på trailer är den allvarligaste händelsen. Det tillkommande kravet på bevakning av parkeringsplatser och seglarskolans båtar behandlas.

Bo efterlyste instruktioner för sektionerna som enligt klubbens stadgar paragraf 17 skall finnas och det beslöts att hela denna fråga måste genomlysas. Sektionens organisation måste förmodligen förnyas och anpassas.

Hamn

Arbetet har avslutats för säsongen. Vattnet på bryggorna har stängts av. Lindholmsvikens ramp har flyttats till Jollecenter för att underlätta ÖVF muddring. I Runö har 50 telefonstolpar slagits ner som förberedelse för den bryggan. Reglar för bryggdäcket kommer till vintern.

TBK hälsar följande nya medlemmar välkomna:

5053	Olle Åkesson	5058	Rolf Boman	5063	Peter Lindberg
5054	Hans Eriksson	5059	Thomas Askelöf	5064	Lasse Petersson
5055	Maria Miller	5060	Per-Arne Thyberg	5065	Patrik Walls
5056	Jonas Ekman	5061	Stefan Westling	40756	Pia Eriksson
5057	Agneta Volander	5062	Magnus Edh		

TANDHAVERI ?

Hjälpen är nära, för hela familjen:
Din TBK-tandläkare – ett stenkast
från kanalen.

Ta med annonsen så undersöker
jag dina tänder för 300 kr.
(Gäller nya patienter)

Välkommen.

Leg Tandläkare Lars Runstad, Tandläkarhuset,
Saturnusvägen 2, Åkersberga, Tel 540 606 71.

Säkerhet mot landkrabbor och sjöbusar

➔ HUS & HEM
➔ BÅTBEVAKNING
PREVENDO bevakar din villa, ditt
fritidshus eller din båt då du är bortrest
– eller året runt om du önskar.
Vill du prata bevakning?
Ring 08-540 25 100. Dygnet runt!

PREVENDO

Bevaknings AB Prevendo
TELEFON 08-540 251 00
www.prevendo.se

SVANTE ERIKSSON
MARIN 08-540 665 04
070-209 63 13

- Motorkonservering
- Bälgbyte (även segelbåtsdrev)
- Vinterförvaring - drev
- Reservdelar
- Tillbehör
- Reparationer
- Renovering
- Motorer och drev

VOLVO PENTA

ÅKERSBERGA LBC

Last & Grävmaskiner – Transporter
Containrar – Mobilkranar
Jord, grus och bergkrossmaterial

Vill du hämta material själv?
Åk till Hakungekrossen med egen lastbil eller släpkärra, så hjälper vi dig att lasta.
Du kan även hämta i säckar eller hinkar.

Öppettider: Mån -Tors kl 07:00 - 15:30
Fredagar kl 07:00 - 15:00

TEL 08-544 104 00. FAX 08-544 104 01.
e-post info@akersbergalbc.se
Hemsida: www.akersbergalbc.se

Säby industriområde, Sandkilsv. 2, Box 81, 184 21 Åkersberga.

Välkommen till oss!

Båttillbehör • Verkstad • Båtförsäljning

Mars 2009 installerar vi oss på Sågvägen 16

CAPELLI
HR BOAT SWEDEN
GARMIN
ZODIAC
WATSKI

- Välsorterad båttillbehörsbutik
- Verkstad med reparationer av utbordsmotorer
- Båt & Motorförsäljning

Öppet:
Mån-Fre 9-18, Lör 10-14
(Söndagsöppet April-Juni)

MARINBUTIKEN i Roslagen

Tel. 08-540 850 90
Sågvägen 16 • Åkersberga
www.marinbutiken.com

Kallelse till Trälhavets Båtklubbs årsmöte

den 18 mars 2009 klockan 19.00

DAGORDNING

1. Fråga om mötet har utlysts på rätt sätt. Godkännande av fullmakter.
2. Fastställande av dagordning
3. Val av ordförande samt sekreterare för mötet
4. Val av justeringsmän, som jämte mötesordföranden skall justera årsmötets protokoll, samt rösträknare
5. Styrelsens verksamhetsberättelse samt resultat- och balansräkningar för senaste verksamhetsåret
6. Revisorernas berättelse över styrelsens förvaltning under räkenskapsåret
7. Fråga om ansvarsfrihet för styrelsen för den tid som revisionen avser
8. Stadgefrågor
9. Fastställande av verksamhetsplan och budget för nästkommande räkenskapsår
10. Fråga om bildande eller nedläggande av sektion
11. Fastställande av årsavgift och övriga avgifter
12. Val av:
    - **a.** Halva antalet övriga ledamöter i styrelsen för en tid av två år
    - **b.** Sektionsstyrelser för en tid av ett år
    - **c.** Två revisorer jämte suppleanter för en tid av ett år. I detta val får inte styrelsens ledamöter delta
    - **d.** Tre ledamöter i valberedningen för en tid av ett år, av vilka en skall vara sammankallande
13. Behandling av förslag, som väckts av styrelsen eller inlämnats till styrelsen av sektionsstyrelse eller röstberättigad medlem senast 30 dagar före mötet
14. Övriga frågor. Fråga av ekonomisk natur får inte avgöras om den ej finns med på dagordningen för mötet
15. Mötets avslutande

Motionstiden inför årsmötet utgår den 16 februari 2009
Årsmöteshandlingar finns på kansliet 14 dagar innan mötet.
Välkomna till det nya Klubbhuset på Runövarvet.

NY BÄDDAT Home

Välkommen till oss när du vill hitta inredningsdetaljer till både hemmet och båten.

Vid uppvisande av annonsen erhåller du 15 % rabatt på ordinarie priser på hela sortimentet vid ett köptillfälle.

Välkommen till Stationsgränd 1b, Åkersberga centrum bredvid P-huset.
Tfn 08-540 212 77

Varvssektionen

TBK sjösättning våren 2009

Upptagning och sjösättning av båtar på klubbens varv sker med hjälp av TBKs egna vagnar.

Hydraulvagnen på Kungsängen och de tre subliftvagnarna på Runö får av säkerhetsskäl enbart framföras av funktionärer som fått utbildning.

Båtägarna ansvarar för att vaggor och bockar för båtarnas uppställning är i fullgott skick samt att det är anpassade för en smidig och säker hantering tillsammans med klubbens vagnar.

Kom ihåg inför sjösättningen:

- **Demontera logg och ersätt med blindplugg!** Det främre lyft-slinget rör sig ofta vid transport.
- **Håll rent kring vaggan** så att sublift/hydraulvagn fritt kan köra in. Om det ej är dina grejor, prata med din båtgranne.

  Om du har sly/vass vid din vagga – var god röj.
- **Smörj muttrar. Ha skiftnyckeln nära.**
- **Sidostöttor på vaggor och bockar ska snabbt kunna sänkas** när båten lyftes i slingen. Glöm ej att eventuellt främre krysstag snabbt ska kunna tas bort.
- **Täckställning** skall vara demonterad/borttagen.
- **Fäst tampar i för och akter,** lägg dem på däck. Fendrar ska ligga på däck.
- **Runö – Gå ned till slip-fickan i god tid och invänta din tur.** När det är din tur följ med subliften och visa var din båt står. Bokade upptagningstider är ungefärliga. Funktionärerna jobbar frivilligt och gör sitt bästa.
- **Märk vaggan tydligt – på styrbords främre stötta.** Namn, medlems- resp telefonnummer
- **Extra skydd av bordläggningen:** placera gärna handdukar/ mattor på den bordläggningsyta där lyftslingen anbringas

Märkning för applicering av lyftsling

I samband med sjösättningen är det av stort värde ur säkerhets synpunkt om markeringar fästes på bordläggningen utvisande var lyftslingen skall placeras vid kommande upptagningar. Ta gärna en bild av undervattenskroppen på din båt när båten hänger i lyftslingen och ha bilden till hands vid kommande upptagningar.

Avfall

Kommunen har ett antal miljöstationer. Lämna allt miljöskadligt avfall **i första hand vid Kommunens miljöstationer. I Åkersberga finns dessa vid OK, Statoil längs 276:an och Brännbacken norr om Åkersberga.**

Exempel på miljöskadligt avfall: Spillolja, kemikalier, båtbatterier, gamla färgburkar, flaskor, penslar och trasor med rester av lösningsmedel. Batterier kan du även lämna till den du köpt det nya batteriet av.

I andra hand till TBKs miljöstation Det kostar pengar för TBK att bli av med avfallet.

Ska du kasta preseningen? – Vänd dig i första hand till Brännbacken. Om du nyttjar TBKs miljöstation på Runö (miljöstationen på Kungsängen är avvecklad) vik då ihop den noga och knyt ihop den med ett snöre till ett litet paket.

Övrigt

För utförlig beskrivning av regler och villkor hänvisas till Varvsordningen som finns publicerad på hemsidan. http://www.tralbat.se/varvsordning

Varvssektionen fastställer datum då upptagning respektive sjösättning av medlemmarnas båtar sker. Dessa dagar benämns **ordinarie dagar.**

Ordinarie sjösättningsdagar 2009:

Kungsängen: 26/4, 3/5, 9/5, 16/5.
Runö: 19/4, 25/4, 26/4, 1/5, 2/5, 3/5, 6/5, 9/5, 10/5, 13/5, 16/5, 17/5, samt 20/5.

Upptagnings- och sjösättningsavgift ingår i grundavgiften för varvsplats under ordinarie dagar. För sjösättning eller upptagning utanför ordinarie dagar tillkommer en extra avgift på 500:-

Trevlig och säker sjösättning!

Varvssektionen

Varvssektionen utser mastfogde

Varvssektionen har utsett Krister Nylund till mastfogde med ansvar för klubbens mastskjul och mastkranar. Som mastfogde har Krister fullmakt bland annat att flytta bort från mastskjulen de master som inte märkts på sätt som anges i varvsordningen respektive flytta de master som blockerar varvsområdet runt mastskjul och/eller arbetsområdet vid mastkranarna.

Krister seglar Omega 30:an Darling. Han hälsas välkommen i sektionen.

Tidsbokning sjösättning

KUNGSÄNGEN 2009

Schemat för sjösättningar baserat på det tidsbokningssystem som använts under de senaste åren (bokning på timmen när) har visat sig vara lätt utsatt för störningar. Maskinparken har tidvis fått vara overksam i avvaktan på båtägare, tidvis har förseningar inträffat. För att bättre utnyttja maskinparken mer rationellt kommer arbetsdagarna 2009 att indelas i två pass :

- förmiddag med upprop klockan 08.00
- eftermiddag med upprop klockan 12.00

Alla upprop sker vid slipfickan. Vid uppropet skall alla de i passet bokade båtarna vara färdigställda för sjösättning vilket har stor betydelse för att arbetet skall kunna flyta i lugn takt utan avbrott i väntan på båtägare som måste vidtaga åtgärder innan båten kan sjösättas.

För varje pass anslås en lista över bokade båtar. Turordningen bestäms på plats av närvarande förmän..

RUNÖ 2009

Schemat för sjösättningar baserat på det tidsbokningssystem som använts under de senaste åren (bokning på timmen när) har visat sig vara lätt utsatt för störningar. Maskinparken har tidvis fått vara overksam i avvaktan på båtägare, tidvis har förseningar inträffat. I ett försök att utnyttja maskinparken mer rationellt kommer på prov ett förändrat tids boknings system att användas 2009. Arbetsdagarna indelas i tre pass:

- tidig förmiddag med upprop klockan 08
- sen förmiddag med upprop klockan 10
- eftermiddag med upprop klockan 12.30

Alla upprop sker vid slipfickan. Vid uppropet skall alla de i passet bokade båtarna vara färdigställda för sjösättning.

För varje pass anslås en lista över bokade båtar. Turordningen bestäms av vilken typ av Sublift som bäst passar respektive båt.

På klubbens hemsida anges när bokningssystemet öppnat.

Väl mött vid sjösättningen

Varvssektionen

MOBIL MARIN MOTOR SERVICE AB
Boat & Marine Engine Repairs

• Bensin o. dieselmotorer,
• Helservice • Vinterplatser

- Vi kommer till Er!

Avgaslimpor till V8:or 5.700:-

Byt ut din gamla Volvo Penta mot...

DETROIT DIESEL VM MOTORI

Service båt/bil 070-372 32 22 • Österskärsvägen 20, 184 50 Åkersberga • Tel 08-540 852 22
E-post: info@mobilmarin.com • www.mobilmarin.com

Bevakningssektionen

Anmälan medlemsbevakning

Bokningen för medlemsbevakning är nu i full gång och anmälningarna strömmar in. Vi vill på detta sätt informera om att det nu är **dags att boka, åtminstone om du vill vara säker på att få just den dag du önskar**. Som vanligt är det bäst att boka via TBK hemsida som du når via www.tralhavet.se. Du kan också boka direkt till bevakningssektionen på e-postadress tbk.bevakning@telia.com. Regler m m för medlemsbevakning finns på hemsidan under ”Sektioner/Bevakning”. Om du har frågor kan du vända dig till bevakningssektionens vaktjour vars nummer finns på bokninggssidan och under ”Sektioner/Bevakning/Vaktjour”

Vi vill samtidigt passa på att informera om några nyheter för året:

- Vi arbetar numera skilt från kansliet vilket innebär att det inte längre går att vända sig dit om man vill ha svar på frågor som rör bevakningen. Som framgått ovan är vi dock möjliga att nå via egen e-postadress och telefon och är dessutom inte längre begränsade av kansliets öppethållningstider, så servicenivån kommer att vara minst lika hög även i fortsättningen!

- Genomgångarna före bevakningspassen kommer att ske i klubbhuset. Där kommer också att finnas uppehållsplats för raster mellan bevakningsrundorna. Således en klar förbättring vad gäller bekvämligheten mellan rundorna.

- Bevakningsobjektens antal kommer att öka och bevakningen av våra bryggområden kommer alltid att ske med två patruller, således även under semesterperioden. Detta innebär att en patrull svarar för Tuna Södra och Sätra med omgivande områden medan en svarar för Runö med omnejd.

- Bevakningsordningen är reviderad och redovisas här intill.

Välkomna till årets medlemsbevakning!

Bevakningssektionen

Bevakningsordning

1. Allmänt

I enlighet med Trälhavets Båtklubbs stadgar har klubben bland annat som ändamål att tillvarata medlemmarnas gemensamma intressen vari inräknas bevakning av klubbens och medlemmarnas båtar, utrustning och gemensamma anläggningar. Syftet med bevakningsordningen är härvid att ange de regler som erfordras för att genomföra en bevakningsverksamhet som avhåller från stöld och andra tillgrepp.

2. Bevakningssektionen

Bevakningssektionen svarar på klubbens och styrelsens uppdrag för bevakning enligt av styrelsen fastställd särskild instruktion. Styrelsen fastställer även bevakningsordningen efter förslag från sektionsstyrelsen.

Bevakningssektionen består av ordförande, vice ordförande och sekreterare valda av årsmötet. Övriga funktionärer utses inom sektionen. Bevakningssektionens styrelse och ledamöter svarar för verksamhetens administration.

Bevakningssektionen upprättar förslag till budget och verksamhetsplan för nästföljande verksamhetsår. Budget och planer inges till styrelsen som fastställer dessa.

3. Verksamhetens omfattning och genomförande

Verksamheten omfattar patrullering av klubbens varvs- och hamnområden samt andra särskilt bestämda områden under tider som fastställs av sektionsstyrelsen. Härutöver utrustas vissa av klubbens anläggningar med larm och/eller annan övervakningsutrustning.

För genomförandet utnyttjas dels medlemmar med båtplats vid klubbens varv- och/eller hamnar dels bevakningsbolag enligt särskilda kontrakt.

Medlemsverksamheten genomförs i enlighet med bevakningsinstruktioner som fastställs av sektionsstyrelsen.

Avgift för bevakning utgör del av varvs- respektive hamnavgiften.

4. Båtägares ansvar och skyldigheter

Bevakningsplikt åligger medlemmar med båtplats vid klubbens varv och/eller hamnar. Medlemsbevakningen genomförs med en medlemsinsats av en bevakningsnatt per medlem per bevakningssäsong. Medlemmar med dokumenterade medicinska/fysiska hinder omfattas ej av bevakningsplikten.

Medlem med bevakningsplikt är skyldig att följa de bestämmelser och anvisningar som, utöver bevakningsordningen, reglerar medlemsbevakningen.

Medlem med förhinder att genomföra ålagd bevakningsplikt svarar själv för att ersättare utses. Ersättare skall ha fyllt 18 år och vara medlem i klubben.

Medlem som uteblir från bokat bevakningspass utan giltigt förfall åläggs att betala av årsmötet fastställd straffavgift och kan i enlighet med klubbens stadgar riskera att förlora varvs- och hamnplats.

5. Försäkring

För funktionärer och medlemmar som utför vakttjänst finns ansvars- och olycksfallsförsäkring genom klubbens försorg. Utöver vad som ovan anges ikläder sig klubben inte ansvar för skador som genom verksamheten vållas person eller egendom.

Bevakningssektionen

Segling i Grenadinerna under jul och nyår St Vincent – Grenada

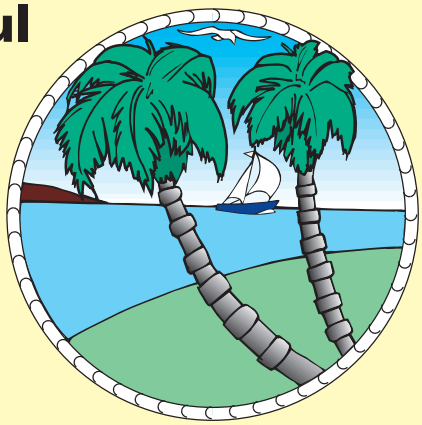

Avresa 19 dec hemkomst 4 jan 2010. Båten kan hållas till 15 mars.
6 platser finns i 39 fotare. Julafton Union Island och nyår Mustique.
Pris för båt ca 10.000:-. 14 dagar och självriskeliminering.
Flyg ca 10.000:-.
Hotell en natt Barbados ca 1.000:-.

Sven Jacobsson
svenjacobsson@swipnet.se

Utbildningssektionen

Vårens kurser och temakvällar

Vår kursverksamhet erbjuder intressanta kurser med kvalificerade handledare till rimliga kostnader. Kurserna bedrivs i studiecirkelform vilket förutsätter en aktiv samverkan mellan kursdeltagare och handledare. Temakvällar har vi som ett komplement till kursverksamheten där vi bjuder in någon att informera om något med båtlivsanknytning.

På klubbens hemsida finner du aktuell information om vårt utbildningsprogram och våra temakvällar.

Vuxenseglarkurs våren 2009

Kursen riktar sig både till både nybörjare inom segling men också till dig som varit en del av en besättning och har båtlivserfarenhet men nu vill bli mer aktiv i seglingen och båthanteringen. Kursen syftar till att lära sig hantera en segelbåt inomskärs och omfattar grundläggande seglingsteori där vi går igenom seglens delar, funktion och trimning för olika vindar. Med våra segeljollar provar vi sedan hur segel fungerar i verkligheten vid olika trimning.

Beroende på tidigare kunskaper och erfarenheter leder kursen till kunskaper motsvarande Seglarintyg 1 eller 2 enligt Nämnden För Båtlivsutbildning.

Nästa steg är att segla kölbåt. Vi använder en Scanmar 33 och en Lady Helmsman när vi seglar tillsammans i

mellanskärgården. Alla kommer då att få känna på hur det är att hantera en normalstor familjebåt under ordnade former. Vi övar på man-över-bord-manöver för segel, tilläggning i naturhamn och vid brygga och revar segel under gång och mycket mer. Tyngdpunkten kommer att ligga på praktisk segling. Under en långhelg seglar vi tillsammans och övernattar två nätter ombord på båtarna.

Ingen formell navigationsutbildning ingår men givetvis går vi gemensamt igenom färdplanen.

Kursplan och datum

13 maj, onsdag, Seglingsteori, TBK kansli 18.00–21.00
16–17 maj, lör–sön, Jollesegling, 9.00–16.00, samling 9.00 vid TBK kansli
27 maj, onsdag Kölbåtsgenomgång. 18.30–21.30, samling vid TBK kansli
5–7 juni, fre–sön, Helgsegling med övernattning

OBS! fredag den 5 juni är en vanlig arbetsdag då du kommer att behöva ta ledigt från jobbet för att kunna delta i kursen.

Notera särskilt att helgseglingen innebär att vi befinner oss ute i skärgården och att det därför inte är möjligt att åka hem över nätterna. De praktiska moment som fordras för seglarintyget genomförs under alla helgdagarna. För att bli godkänd för seglarintyg krävs att man deltar i alla praktiska moment. Planera därför redan nu att du är ute och seglar i skärgården den 5–7 juni om du tycker att den här kursen skulle passa för dig.

Plats: TBK Kansli Båthamnsvägen 18, Åkersberga
Kursavgift: 2 200:- inkl båtar. Kostnad för mat tillkommer under seglingshelgen.
Kurslitteratur:160:-
Efter kursen kommer det att finnas möjlighet att avlägga prov för seglarintyg 1 eller 2. Kostnad för examen är 150:-
Kursansvariga:
Leif Thedvall, 0708-57 61 06
Anders Berglund, 070-743 40 30

Välkommen med din anmälan till TBK kansli 08-540 228 80, 09.00–12.00 eller via e-post: tbk.klubb@telia.com

Kurser våren 2009

Våren 2009 innebär något speciellt, inte bara för klubbens alla medlemmar utan också för oss i utbildningssektionen. Vi genomför vår första termin i vårt nya klubbhus med stora fräscha utbildningslokaler och möjlighet att ha flera aktiviteter samtidigt. Vi hoppas att ni vill utbilda er genom klubbens försorg även i fortsättningen. I vår är utbudet traditionellt men det pågår ett arbete inom sektionen där vi undersöker förutsättningarna att skapa en Fartygsbefäl Klass VIII utbildning. Vi kommer inte att klara allt själva utan måsta söka samarbete med andra organisationer för att klara alla delar.

När detta nummer av Kanalen kommer ut är redan våra navigationskurser i full gång. Därför finns ingen information med om dessa denna gång.

VHF kurs

Under mars månad planerar vi en VHF kurs. Denna kommer att leda fram till behörighet att använda VHF-telefon

genom examination hos Stockholm Radio.

Kursen omfattar: 2 ggr 4 timmar exkl examination.
Planerad start: Onsdag 4 mars. Vi vill ha din anmälan senast den 25 januari
Kursavgift: 350:-. Kostnad för kursmaterial och prov tillkommer.

Radarintyg för fritidsbåt

För att kunna radarnavigera i trånga farvatten, angöra en kust och för att säkert ta dig hem i dimma krävs särskilda kunskaper och övning.

Vi behandlar radarns principer, handhavande, inställning och tolkning av radarbilden, metoder för radarnavigering, färdplanering och antikollission och genomför en praktisk övning. En kurs för dig som redan har radar eller vill veta mer. Radarn ”ser” din omgivning, GPS anger din position. Förkunskaper motsvarande minst Förarintyg krävs.

Radarintyget gäller dessutom som delprov i ”Fartygsbefäl klass 8”.

Kursstart: prel onsdag 15 april 2009
Kursomfång: 4 gånger + praktikpass och examination.
Kursavgift: 900:-
Kurslitteratur: ca 300:-
Praktikpass: 300:-
Examination: 200:-
Kursledare: Bengt Niklasson

Temakvällar våren 2009

Utbildningssektionen anordnar temakvällar med en rad olika ämnen. Om inget annat är angivet är lokalen TBKs nya klubbhus vid uppläggningsplatsen på Båthamnsvägen 18. Tiden är 19.00–21.30. Vi tar ut en avgift om 20:- för fika. Vissa kvällar kan ha en annan avgift.

25 mars – Säkerhetsbesiktning

Klubbens nyutbildade säkerhetsbesiktningsmän berättar om sin verksamhet.

29 april – Kappsegling

Kappseglingssektionen berättar om sin verksamhet den kommande säsongen. Säker kommer det upp regelfrågor och användbara tips.

27 maj – Brandsäkerhet

Praktisk brandsäkerhet. Under kvällen kommer Rickard Kurtson att gå igenom brandsäkerhet ombord. Vi kommer också att prova på att släcka olika brandtyper. Om du har en brandsläckare ombord som är 5 är eller äldre så kan du ta med dem och öva på, de måste ändå bytas ut. Övningen är maximerad till 35 personer. Vi kommer att hålla till vid Runö. Samling vid klubbhuset. Avgift: 80:-

Utbildningssektionen
Anders Berglund

Godkända elever från hösten 2008

Under hösten godkändes ett antal TBK-medlemmar i examen för Förarintyg och Kustskeppare.

Förarintyg

- Per Ardfors
- Robert Bjuke
- Joachim Due-Boje
- Simon Frostner
- Pablo Garay
- Jenny Hammarberg
- Anette Ramström
- Peter Ramström

Kustskepparintyg

- Dag Bäckström
- Torsten Hjalmarsson
- Göran Klingborg
- Mikael Nyman

www.sjonara.se

Skönare med sjönära

Tiden går fort, snart är våren här.
Om en månad är båtsäsongen igång.

Är du redo?

08-522 348 00

Vi är fem specialiserade sjönära mäklare med skärgården/
Österåker/Vaxholm varmt om hjärtat.
Som TBK-medlem gör du klokt i att kontakta någon av oss.

59°N24

TOMMY CARLBERG

JOHAN VOGEL

ELISABETH ELDH

TOM KALLSTENIUS

PETER SVENSSON

SJÖNÄRA

BOENDE PÅ FASTLAND OCH ÖAR

18°E20

HAMNGATAN 20, VAXHOLM TELEFON 08-522 348 00 STAVSNÄSVÄGEN 131, STRÖMMA
info@sjonara.se

Hur skärgården blev skärgård

Geografen Lars Granath inledde temakvällen med de kryptiska orden ”Och tiden går”. Genom att veckla ut en fyra meters lantmäteripinne förlängd med en halvmeters tumstock förklarade han den röda tråden för de omkring 40 TBK:are som deltog i utbildningssektionens första temakväll i nya klubbhuset.

Egentligen är Lasse Granath mera känd som kartograf och ”pappa” till de små 10 tusendelskorten, som så radikalt har spridit ut båtarna i skärgården till områden som tidigare ansetts otillgängliga.

För att var och en skulle förstå hur skärgården kom till, illustrerade han jordens ålder med linjalen: – Tänk er att linjalens läng, 4,5 meter, är jordens ålder. En millimeter är då en miljon år. Linjalens hela längd motsvarar 4,5 miljarder år, och där börjar resan. Lasse tog oss genom en fascinerande tidsresa.

Det finns gott plats i nya fikarummet.

Geografen Lars Granath illustrerade tidsresan med lantmäteripinnen

En del kändes bekant från skoltiden, som att kontinenterna började glida isär för si så där 700 miljoner år sedan. För 30 miljoner år sedan framträdde successivt skärgården.

– Idag är vi vid sista centimetern på lantmäteripinnen. De senaste 500 tusen åren har varit dramatiska, sade Lasse och förkunnade att vi under den tiden upplevt 5 istider, som bland annat format skärgården till slipade hällar på nordsidan och sten på sydsidan om öarna. Nu har vi fått svaret hur skärgården blev skärgård.

Som grädde på moset gav Lasse tips på några skärgårdsöar, som är väl värda att utforska ur geologisk synvinkel. Han inledde med Ornö huvud, en skyddad lagun men för grund för segelbåtar. Här kan man se bandade bergstrukturer som härstammar från 1,9 miljoner år sedan. Munkö vid Runmarö har kalkrik sten med vulkaniskt ursprung. Gråmunkarna fick på 1200-talet rätt att bryta kalksten här. Vid Malma kvarn, som är naturreservat, finns länets största jättegryta. Jättegrytor uppstår när inlandsisen drar sig tillbaka. På Vätöberg finns en granitgubbe – länsman från början av 1900-talet. Vid gamla utlastningshamnen för graniten går det bra att förtöja. Som kuriosa berättade Lasse att sockeln till Birger Jarl som står på Riddarholmen kom från Vätöberg 1912, efter att den ursprungliga i italiensk marmor vittrar sönder.

Avslutningsvis uppmanade Lasse oss att göra ett besök på Västerskär vid Gisslingö. – Här kan man se polerade räfflor i bergarten diabas. Ingen har ännu kommit med en nöjaktig förklaring till fenomenet hur räfflorna uppkommit. Hjälp till att lösa gåtan!

Text och foto: Pekka Karlsson

Något har du väl att berätta? Dela med dig av dina erfarenheter!
Tommie.Afzelius@tele2.se

TBK Seglarskola och Sjö-/Havs-piggeverksamhet

Ett nytt spännande båtår har precis startat med nya utmaningar som väntar. Vintern kommer så snart att ersättas med ljumma vårvindar, båtpyssel och sjösättningar, och då vet man att det är dags att anmäla sig till Seglarskolan. Du hittar anmälningsblanketter på vår hemsida. Gå in på sektioner och klicka på utbildning så hittar du till Seglarskolan och Piggeverksamheten. Nedan finner du årets kursutbud samt länk till hemsidan, www.tralhavets-bk.a.se

Jobba på Seglarskolan

För dig som funderar på att jobba på Seglarskolan eller Pigge är det hög tid att söka nu. Jobbansökningsblanketten hittar du på samma ställe som du hittar anmälningsblanketter till kurserna. Sista ansökningsdag är den 31 mars 2009

Varmt välkommen till Seglarskolan 2009!

Erik Lanner
Seglarskolechef

TBK Seglarskola 2009

Läger	Period	Vecka	Kursavgift
Österskär I	14/6–18/6	25	1 700:-
Österskär II	22/6–26/6	26	1 700:-
Seglarpigge 1	29/6–3/7	27	1 700:-
Linanäs I	6/7–10/7	28	2 200:-
Österskär III	27/7–31/7	31	1 700:-
Österskär IV	3/8–7/8	32	1 700:-
Seglarpigge 2	10/8–14/8	33	1 700:-

Sjöpigge/Havspigge 2009

Kurs	Period	Tid	Kursavgift
Sjöpigge	15/6–18/6	10.00–12.30	750:-
Sjöpigge 2	15/6–18/6	13.00–15.30	750:-
Sjöpigge 3	22/6–25/6	10.00–12.30	750:-
Sjöpigge 4	22/6–25/6	13.00–15.30	750:-
Sjöpigge 5	29/6–2/7	10.00–12.30	750:-
Sjöpigge 6	29/6–2/7	13.00–15.30	750:-
Havspigge 1	15/6–18/6	16.00–18.30	750:-
Havspigge 2	22/6–25/6	16.00–18.30	750:-

Jollesegling

Torsdagar mellan 17.00–19.00 vid Jollecenter tränar vi jollesegling. Träningen riktar sig till barn och ungdomar mellan 7–16 år. Inriktningen på träningen är kappsegling. Det är bra om du har vana och tidigare erfarenheter av segling men inte ett krav. Tillsammans tränar vi starter, rundningar, kappseglingsregler, båtfart och mycket mer. Vi seglar klubbens jättefina Optimister och våra trevliga Tvåkronor. Ute på Sätterfjärden har vi en följebåt som lägger bana och styr de olika övningarna.

Verksamheten sätter igång den 23 april och avslutas till skolavslutningen. Vi startar sedan efter sommarlovet igen. Kostnaden är 500 kronor för ett år.

Målet är att alla som är med ska utveckla ett intresse för segelsporten och fördjupa sina kunskaper att hantera sin båt. Lära sig kappseglingsregler och taktik för att lyckas på kappseglingsbanor och för att på ett säkert sätt kunna framföra sin båt i skärgården i möte med andra båtar. Vi ska naturligtvis även ha roligt och trevligt tillsammans.

Väl mött hälsar

Juniorverksamheten i TBK

Byta båt i sommar

Varför vänta, både livet
och sommaren är kort.
Titta in på ditt närmaste
Handelsbankskontor
och fråga efter båtlån.
Välkommen!

Handelsbanken

Åkersberga Centrum, www.handelsbanken.se/akersberga

Kappseglingssektionen

Planerade race säsongen 2009

Onsdagsseglingarna
Börjar onsdagen 6/5–17/6.
Sommarvila. Ny start 5/8–16/9
Start i början av maj till slutet av september med uppehåll för semesterperioden.

Vi genomför Onsdagsseglingarna med ett mycket okomplicerat upplägg. Jaktstarttider och på fast bana, du behöver bara ta reda på ditt lystal och kolla starttiden på hemsidan.

Vårracet 16/5
Årets första Kappsegling, med start & mål på hemmavatten och prisutdelning i vårt nya klubbhus.

"NAT" 5–6/6
"Nattsegling Archipelago Twostar" Midnattssols segling 5–6/6. Kölbåtar med 2 mans besättning (midnattssolssegling) 5–6/6, start fredag kväll ca 19.30 Målgång på Kålö när solen går upp. Lördag är vilodag och grillfest. Söndag seglar vi kortaste vägen hem.

Ingmarsö Race tredje helgen i augusti 15–16/8
Familjevänlig segling, start lördag, Österskär till Lilla Kastet. Start söndag till Österskär Ångbåtsbrygga.

Lördag kväll är det Grill- & Kräftparty på berget eller i ladan.

Kålö Höstkapp tredje helgen i september 19–20/9
Familjevänlig segling, start lördag, Österskär till Kålö. Start söndag till Österskär Ångbåtsbrygga.

Du hittar mer information och detaljer om varje race på TBKs hemsida.

Härlig segling med gemensam mat på bryggan och bastu för den som vill när vi kommit fram.

Klubbmästerskapet 2009
Tävlingarna som ingår

- Vårracet (1 delsegling)
- NAT (2 delseglingar)
- Ingmarsö Race (2 delseglingar)
- Kålö race (2 deltävlingar)

7 delseglingar och möjlighet att räkna bort 2 dåliga placeringar.

Seglarhälsningar
Kappseglingssektionen
Johan – Tomas – Markus – Björn

Kappseglingssektionens mål & ambition

Vi vill skapa familjevänliga seglingar för alla typer av segelbåtar. Självklart skall vi segla så fort vi bara kan med våra "åkdon" men seglingarna skall präglas av ärlighet och vänlighet.

Vi startar därför företrädesvis med Jaktstart för att få lugna starter.

Varför snäll och vänlig kappsegling?
Det skall ju vara kul att se varandra och umgås i land så klart och alla familjekappseglarna skall känna att tävlingarna också är för deras skull.

Ny medlem av kappseglingssektionen

Vi hälsar **Björn Hägerman** välkommen som medlem i Kappseglingssektionen

BÅTDYNOR

Nyproduktion & Renovering

Helhetsintrycket interiört ökar markant då dynorna utgör en stor yta av båtens inre.

Vi tillhandahåller stor variation på tyger & galon.
Olika skumtjocklekar och hårdhetsgrad för bästa komfort.

Några av våra tygleverantörer
– Svensson Pelle Vävare
– Uddebo
– Nevotex
– Sydtextil

Välkommen för konsultation

SKÄRGÅRDS DYNAN

Telefon 070-768 62 32
Kontakt Mia Blom
mia@skargardsdynan.se
www.skargardsdynan.se

Dam, herr och barn!

Om du fixar båten, tar vi hand om håret!

Välkomna till Sågvägen!

• Fri Parkering

SALONG SMASH FRISÖRER

Sågvägen 13, Tel. 540 639 05

Välsorterad butik för bilen och båten

gasol, bilservice, reparationer, reservdelar, modern automattvätt

Öppettider: vardagar 6-22, lördagar och söndagar 8-22

preem

Stationsvägen Åkersberga Telefon: 540 212 35.

Briggen Tre Kronor af Stockholms jungfrusegling

Tre Kronor och Gladan

Den 27 augusti 2005 döpte Kronprinsessan Viktoria nybygge nr 1, StockholmsBriggen, till Briggen Tre Kronor af Stockholm. Strax därefter gled det vackra skrovet med sina undermaster monterade utför stapelbanan och klöv för första gången sitt rätta element i ca 11 knops fart.

Platsen var Skeppsholmen i Stockholm och mellan Skeppsholmsgården och Kanonverkstaden vid Östra Brobänken. Det var en strålande dag i alla avseenden.

Efter sjösättningen vidtog ett intensivt byggande inombords, installation av motorer, el och elektronik m m samt riggning. Helt klar var Tre Kronor de första dagarna i juni 2008. Då fick hon klartecken och alla certifikat från Sjöfartsverket, vilket innebar att hon är sjövärdig och får segla som passagerarfartyg och handelsfartyg på Östersjön i denna fart med vissa begränsningar, eftersom hon ännu inte hade satellitradio eller motsvarande installerad.

Tre Kronor är ett typiskt råtacklat segelfartyg från mitten av 1800-talet. Hon är helt byggd i trä, huvudsakligen ek, och har två master med fem råsegel på varje mast. Dessutom tre försegel, två stagsegel och ett briggsegel. Hon bär 735 kvm segel och har en 400 hkr marindiesel från Scania Vabis för drift vid behov. Deplacementet är 325 ton. Klassningen är som Traditionsfartyg och hennes internationella signalbokstäver är SBDP.

Mycket arbete och hantverk har lagts ner på att göra Tre Kronor till ett välbyggt, vackert och elegant fartyg, vilket hon har fått internationellt beröm för. Bl a av The Tall Ship's Races International.

Briggen Tre Kronor har som förlaga örlogsbriggen Gladan, vilken sjösattes 1857 i Karlskrona. Tre Kronors skrov är byggt efter i huvudsak samma ritningar som Gladan.

Gladan slörar, 1890.

Gladan seglade först som transportfartyg för flottan och deltog i flera nordpolsexpeditioner. Detta berodde bl a på att hon var så starkt konstruerad och byggd, att hon tålde de svåra påfrestningarna i dessa vatten.

Senare, 1879, byggdes hon om till Skeppsgossefartyg och seglade som sådant till 1924.

Hon skrotades 1942.

Start på nationaldagen

Den 6 juni 2008 var Briggen Tre Kronor förtöjd vid Galärvarvet på Djurgården. Hon deltog som en marin del i nationaldagsfirandet.

Det mycket vackra råtacklade segelfartyget med sitt relativt slanka skrov och med samma rigg som en fullriggare, var lastat och bemannat för en två månaders lång jungfrusegling i Östersjön.

Hon hade provseglats i ca tre månader året innan med mycket utbildning och träning av säkerhetsbesättningen som viktig del. En provisorisk handbok i konsten att segla Briggen Tre Kronor hade dessförinnan tagits fram. Efter seglingarna infördes en del förbättringar ombord och handboken trycktes i en preliminär utgåva.

Det stora testet skulle jungfruseglingen bli, samtidigt som hon skulle besöka många hamnar och där vara representant för det marina Sverige och Stockholm. Hennes närvaro skulle berätta om den entrepenörsranda som möjliggjort henne och att hon seglar som ambassadör för Östersjön med marint miljösamarbete och brobyggande mellan länderna runt Östersjön, som sin huvuduppgift.

Solen lyste på Tre Kronor, vinden var svag från sydväst när förtöjningarna lossades den sjätte juni på eftermiddagen. Hon gick för motor upp mot Skeppsbron, girade östvart, matroserna äntrade upp i riggen och satte segel. Tyst och elegant stävade hon sedan med fulla segel mot sitt första mål, Mariehamn på Åland.

Något senare startade ett mindre lastfartyg med samma destination som Tre Kronor. Fartyget var lastat med materiel och utrustning för en stor utställning, vilken skulle sättas upp i anslutning till Tre Kronors tilläggsplats i de hamnar hon skulle besöka. Den här materielen rymdes inte ombord på Tre Kronor. Dessutom var fartyget bemannat med personal, de flesta frivilliga, som skulle montera och demontera utställningen, vari ingick guider som skulle sköta utställningen och genomföra visningar ombord på Tre Kronor, så kallat Öppet Skepp.

En av dom frivilliga från Öppet Skepp som bemannade lastfartyget från Riga till Borgholm, var författaren av detta. Jag arbetade även för lastfartyget och utställningsverksamheten i Karlshamn. Mellan Borgholm och Karlshamn seglade jag på Tre Kronor.

Mariehamn

Tre Kronor seglade in till Mariehamn och förtöjde intill fullriggaren Pommern under applåder från ett stort antal åskådare. När hon anlände, var redan den stora tältutställningen klar och

många besökte den redan första dagen. Det var strålande sommarväder.

Besöket i Mariehamn varade i tre dygn vilket innebar många besökare, mottagningar med middagar ombord för viktiga personer från staden, kommunen, naturskyddsföreningar och näringsliv samt kaptens middag iland. Befälhavare ombord var Allan Palmer, själv ålänning.

Helsingfors

Från Mariehamn seglade Tre Kronor till Helsingfors. Tre Kronor uppförde sig exemplariskt i både vinden och sjögången. Besättningen blev förstås skickligare för var dag man seglade.

Även i Helsingfors möttes man av mycket stor entusiasm och många tog del av informationen om miljösamarbete, Tre Kronor m m i utställningen och besökte Briggen under Öppet Skepp.

Tre Kronor har ett förnämligt kök, s k byssa och kocken Mattias lagade festmat åt gästerna och mycket god mat åt besättningen.

En av dagarna drog en stormby över staden och vållade stora besvär för tältutställningen, som höll på att segla iväg, trots kraftig förankring.

Tallinn

I Helsingfors stannade Tre Kronor i sex dagar. Därefter seglade man tvärs över Finska Viken till Tallinn. Även estländarna tog emot och hand om Tre Kronor med stor entusiasm och generositet.

I tältutställningen ingick mycket broschyrmateriel om Tre Kronor och dess verksamheter såsom Baltic Sea Agenda och Baltic Sea Future. Den förra handlar om vilka åtgärder man gemensamt behöver göra för att kunna förbättra miljötillståndet i Östersjön (Baltic Sea) och den senare om att knyta kontakter mellan unga människor och universitet i länderna runt Östersjön med målet att skapa ett gemensamt miljösamarbete nu och i framtiden .

Svenska SIDA är en av organisationerna som stödjer Briggen Tre Kronor i detta arbete.

Svenska Naturskyddsföreningen och motsvarande organisationer i besöksländerna samt ett antal miljöföretag, deltog i tältutställningen.

Briggen Tre Kronor, 2008

Ovädret

Den 17 juni lämnade Tre Kronor Tallin för att segla till Riga. Man lade kursen västerut för att segla utanför öarna Dagö och Ösel och in i Rigabukten söder om Ösel. Vädret slog snabbt om och vinden ökade till styv kuling från nordväst.

Det blev genast ett ferbrilt arbete i riggen med att ta in segel, samtidigt som vågorna växte och gjorde arbetet både i riggen och på däck besvärligt. Sjösjuka grep tag i både den ene och den andre. Bl a i den ordinarie filmaren som var med. En ungdom, nyss utexaminerad från mediagymnasiet och engagerad som andre filmare, tog då över och filmade förloppet med sin videokamera.

Bland besättningen, matroserna, var nästan hälften unga kvinnor. Dom gjorde ett lika bra arbete som sina manliga kollegor och kamrater.

Jag kom med färjan till Riga för att mönstra på Tre Kronors lastfartyg. Men något lastfartyg kom inte och Tre Kronor meddelade att hon blev

försenad på grund av det hårda vädret.

Lastfartyget hade gått den inre leden till Rigabukten och blivit överraskat av ovädret med vindbyar upp till 30 m/sek. Fartyget fick stopp på båda sina motorer och drev redlöst sydvart.

Efter drygt ett dygn bärgades hon och bogserades till en fiskehamn fem mil norr om Riga, där reparationsarbete på motorerna påbörjades. Två av de fyra ombord hade skadats och förts till sjukhus i Tallin. Orsaken till motorstoppet var vatten och föroreningar i dieselbränslet.

Tre Kronor kom in till Riga mitt i natten och vi som var där för att sätta upp utställningen mm., mötte henne på kajen. Sedan fick vi bo ombord de dagar besöket i Riga varade. Tre Kronor hade inte haft några problem annat än sjösjuka under det hårda vädret.

Utställningsmaterielen hämtade vi med lastbil i fiskehamnen och kunde på så sätt genomföra den delen enligt programmet.

Även i Riga var det många besökare, men det var större språksvårigheter där än i t.ex Tallinn. Många av besökarna var lettiska ryssar, även högutbildade, som bara talade ryska och lite lettiska. Lastfartyget kom haltande sista besöksdagen. Bara ena motorn fungerade, men dåligt. Jag och en man till mönstrade på så att vi blev fyra personer ombord inkl. kapten.

Visby

Den 29 juni avseglade Tre Kronor på floden Daugas bruna vatten mot nästa hamn, som var Visby. Där hon skulle vara under hela den s k Almedalsveckan.

Tre Kronor seglade en stor omväg till Visby för att få fler sjödagar för sin besättning och ett antal passagerare, som medföljde. Seglingen fungerade utmärkt.

Lastfartyget stannade ytterligare ett par dagar i Riga för att fösöka reparera motorerna, men det misslyckades. Mekanikerna trodde dock att vi kunde köra henne till Visby.

Vi tog oss över Rigabukten, men fick definitivt motorstopp mitt mellan Lettland och Gotland. Efter många timmars väntan på grund av att VHF:en varken nådde Gotland eller Lettland, uppfattade ett av svenska kustbevakningens flygplan våra nödanrop och så småningom kom sjöräddningen och bogserade oss till Fårösund.

Marin och politisk samling i Visby

I Visby hamn låg inte bara Tre Kronor utan även Ostindiefararen Götheborg, skonaren Linden från Mariehamn och Briggen Gerda från Gävle samt ett stort antal större fritidsbåtar.

Vår tältutställning körde vi på lastbil till Visby. I början blev det ett väldigt farande mellan Fårösund och Visby för oss i besättningen på lastfartyget, men när halva veckan gått flyttade vi in i en stuga strax norr om Visby. Det gjorde vårt liv enklare och bekvämare.

Det kryllade av politiker och evenemang i Visby. Här gällde det för oss att skapa många personliga kontakter. Jag deltog i det och närvarade bl a vid ett seminarium om Östersjön, som SIDA genomförde med medverkande från de flesta östersjöstaterna.

Tre Kronor och utställningen var flitigt besökta och väckte stor uppmärksamhet, även om Götheborg var häftigare med sitt mäktiga skrov och sina kanoner, med vilka hon sköt salut när hon anlände.

Som i de flesta hamnarna gjorde Tre Kronor flera seglingar med viktiga besökare och partner.

Vinden var fortsatt nordvästlig och en mycket stor upplevelse för mig, var att se henne sätta segel i yttre hamnen och segla ut mellan pirarmarna med havshorisonten i bakgrunden och solglitter på vattnet. Det var som en levande tavla från 1800-talet.

Kungafamiljen ombord

Efter Visby var målet Borgholm och kronprinsessan Victorias födelsedag den 14 juli och dess firande. Viktoria är gudmor till Tre Kronor.

Den 15 juli var en solig dag med god bris. Strax före lunchtid gick hela kungafamiljen ombord på Tre Kronor. Det var kung Carl-Gustav, drottning Silvia, Victoria, Madeleine, Carl Philip samt Victorias pojkvän.

Efter en säkerhetsgenomgång för besättning och framförallt för passagerarna, var det klart för avgång. Förberedelser för segelsättning var gjorda. Carl Philip äntrade kvickt upp en bit i riggen, men blev nedkallad för att få en säkerhetssele på sig. Han klättrade sedan upp på märsen under tillsyn av en av Tre Kronors matroser. Drottningen tittade förskrämt upp på Carl Philips klättring medan kungen skrattade.

Hamnen är trång för ett sådant stort fartyg som Briggen, så det blev motorgång ut. Strax utanför sattes alla segel

Kungafamiljen seglar med Briggen Tre Kronor.

och Tre Kronor försvann mot horisonten. Sent på eftermiddagen återkom hon med sin värdefulla och entusiastiska last.

Tre Kronor väckte extra stor uppmärksamhet i Borgholm. Ganska många av besökarna kom från Småland och ännu längre bort, trots att hon lite senare skulle besöka både Kalmar, Oskarshamn och Västervik. Besöket i Borgholm varade i 4 dygn.

Karlshamn

Nästa etapp var från Borgholm till Karlshamn. Den etappen seglade jag som jungman på Tre Kronor, trots att jag har matrosexamen m m, men sådana är Sjöfartsverkets nya regler.

Vi lade ut från Borgholm sent på eftermiddagen och gick för motor ut ur hamnen. Vinden kom från sydsydost och var svag. Vi satte segel och kryssade några timmar sydvart tills vi var nära Ölandsbron. Då fick Scania ta över och vi passerade under bron med känslan, att det inte var så många meter mellan masttopparna och bron.

Vi gick för motor till Ölands sydspets, där vattenytan vidgade sig och det var lönt att segla. Det var nu natt, men en ljus sådan och alla var indelade i vakter. Jag hade styrbordsvakten mellan kl. 00:00 och 04:00 på morgonen.

Vinden hade ökat och vridit till sydväst, så vi fick kryssa. Från morgonen ökade den ännu mer till ca 12 m/sek och ca 15 i byarna. Sjögången ökade också och det började stänka lite på däck.

Tre Kronor är en mycket välseglande brigg och kan ta förhållandevis god höjd, 55–60 grader mot vinden samt rör sig lugnt och säkert i sjön.

Från kl. 12 hade jag rortörn och fick känna, att med rätt segelsättning är hon mycket lättstyrd och lätt på rodret. Det är inte alla damer som är det.

Att vända genom vinden är speciellt för en råseglare och kräver mycket kunskap och ett bra lagarbete. Även vi, som inte tillhörde säkerhetbesättningen, blev snabbt skickliga i att ta hem respektive slacka på de rätta tamparna. Efter en vändning (slag) var jag ganska trött i armar och händer, men repade mig till nästa vändning, vilket dröjde ett par timmar. Att vända undan vinden kräver också stor skicklighet hos befäl och manskap.

Varje mast har 45 olika tampar (linor) att hålla reda på exklusive försegel och briggseglet (gaffelseglet) samt lastbom. Masternas löpande tågvirke (tampar) är t ex brassar, skot, gigtåg, gårdingar, fall, nedhalare och toppläntor.

De beläggs på naglar vid relingarna och runt masterna. Alla måste veta var tamparna är belagda, även i mörker och dåligt väder. Speciellt när det är folk i riggen. Ett misstag kan innebära att någon skadas, trots säkerhetssele.

Vi passerade Utlängan, såg Utklippan och fyren på Hanö innan vi seglade in till Karlshamn. Där stod en hel del människor på kajen och inväntade oss. Vi hade segel satta ända fram till pirarmen, vilket måste ha gett ett pampigt intryck.

I Karlshamn pågick Östersjöfestivalen med mängder av händelser och underhållning.

Vårt lastfartyg hade haft en del bekymmer i den höga sjögången och hade nyss kommit, när vi lade till vid kajen utanför Tekniska Högskolan. Jag bytte snabbt fartyg och deltog i upprättandet av tältutställningen och alla aktiviteter ihop med den. Senare även som guide på Tre Kronor vid besök av inbjudna personer och sällskap och när det var Öppet Skepp. Dessutom bodde jag kvar på Tre Kronor, trots att jag hade en koj på lastfartyget. Tre Kronor var mycket bekvämare.

Övriga hamnar

Efter tre dagar i Karlshamn, med bl a en suverän flyguppvisning med JAS Gripen, fortsatte Tre Kronor och besökte Karlskrona, Kalmar, Oskarshamn, Västervik, Gryt, Arkösund och var tillbaka i Stockholm den 7 augusti.

Då hade hon varit på Östersjön i två månader och skapat mängder med kontakter och fått många beundrande blickar. Tusentals människor hade trampat hennes däck och besökt henne inombords.

Skeppsholmen och Kastellholmen

Briggen Tre Kronors permanenta kajplats är vid Kolskjulen på Kastellholmen vid Skeppsholmen i Stockholm.

Varje söndag, då hon inte är ute och seglar, anordnar Föreningen Briggen s k Öppet Skepp mellan kl. 12 och 16. Då finns där guider som berättar om fartygets historia, byggnationen, hur det är att segla en brigg och seglingar nu och framöver m m.

Besökare får gå ombord och ”känna på henne”. Kostnad för ett besök ombord är 40 kr, vilket går till föreningens ungdomsverksamhet.

Ombord finns ett litet kafé samt försäljning av briggenkläder och presentartiklar.

Som medlem i Föreningen Briggen får man förtur till segling genom de medlemsseglingar som genomförs, inbjudan till föreningsevenemang, bl a i Kolskjulslokalerna, samt tidningen Briggen-Bladet.

Välkomna som medlemmar.

Briggen Tre Kronor AB anordnar middagar, fester, underhållning, konferenser m m för grupper av medlemmar, sponsorer, företagspartner m fl i sina lokaler i Kolskjulet och ombord. Kontakta bolaget när intresse finns.

Titta på www.briggentrekronor.se och se filmerna från Jungfruresan, information om seglingar nästa år m m.

Det finns väldigt mycket mer att berätta om Briggen Tre Kronor, men utrymmet tillåter inte det denna gång.

Ragnar Poijes

Kansliets nya öppettider:
måndag, tisdag, fredag kl 9–12,
torsdag 9–12 samt 13–19.

TBKs elskola, del 2

Om strömförbrukning, batterier och generatorer i båtar.

Jag har många höstar lett en kurs i båtel, men i år blev den inte av på grund av för få anmälda deltagare. Då det verkar vara ett allmänt problem att få strömmen att räcka till i våra båtar för all förbrukning av till exempel gps-plotter, kylbox och värmare har jag skrivit denna artikel. Jag försöker reda ut begreppen och hoppas att räta ut åtminstone några frågetecken.

Generatorer och laddningsregulatorer

Det vanligaste sättet att ladda batteriet är att använda generatorn som finns på alla inombordsmotorer och på de större utombordarna. Det finns normalt två typer, likströmsgenerator och växelströmsgenerator. Hur dessa fungerar i detalj skall jag inte gå in på här, men det kan sägas att den modernare växelströmsgeneratorn har större kapacitet än likströmsgeneratorn. Den snurrar också med ett lägre varvtal än likströmsgeneratorn och håller därför längre. Båda typerna kräver dock en laddningsregulator för att fungera tillfredsställande. Kraven på laddningsregulatorn känner vi nu till från tidigare diskussioner:

• Laddningsspänningen bör regleras tillräckligt högt för att batteriet skall laddas fullständigt men inte för högt så att batteriet börjar gasa.

• Laddningsströmmen bör regleras till maximalt 10 ampere för ett 70 Ah batteri under längre tid men kan tillåtas vara högre under kortare tid, bara inte batteriet blir för varmt.

Av den anledningen har alla regulatorer mer eller mindre sofistikerade elektriska kretsar som avkänner och reglerar spänning och ström till batteriet. Eftersom laddningsspänningen är beroende av batteritemperaturen finns också vanligen en temperaturavkännande anordning i regulatorn. Den, som det brukar stå i läroböckerna, intelligente läsaren inser nu att det kan uppstå konflikter med den här konstruktionen. Låt oss anta att batteriet är placerat i kölsvinet för att vara ur vägen och dessutom ha en jämn och lagom låg temperatur medan generatorn sitter fast på motorn. Avståndet mellan generator och batteri kan då bli så stort att det finns risk för spänningsfall i ledningarna. Regulatorn däremot sitter ofta på generatorn i motorrummet där temperaturen är betydligt högre än batteriutrymmet. Så om regulatorn känner att temperaturen är 40° reglerar den utspänningen till batteriet till maximalt 13,9 volt. Batteriet har en temperatur av till exempel 10° och vill ha 14,8 volt för att bli fullladdat men får bara 13,9 eller kanske ännu mindre beroende på spänningsfall i ledningarna. Resultatet blir att batteriet inte får den spänning det behöver föra att bli ordentligt laddat.

Anledningen till att det är på det här sättet, är att man normalt konstruerat generatorer och regulatorer för användning i bilar och monterat dem i båtar utan att reflektera över att det är en helt annan arbetsmiljö i en båt än under motorhuven i en bil.

Följaktligen är de två vanligaste anledningarna till dåligt laddade batterier i båtar spänningsfall i laddningsledningarna och dålig temperaturmatchning mellan regulator/generator och batteri.

För att kontrollera spänningsfallet bör man först mäta med den digitala voltmetern spänningen mellan gods och generatorns pluspol när generatorn laddar för fullt. Var försiktig så att inte skjortan eller tröjan fastnar i drivremmen. Kom ihåg värdet. Mät sedan spänningen mellan batteriets båda poler. Är spänningen där lägre finns det ett spänningsfall, som om det är större än 0,1 till 0,2 volt kommer att påverka batteriets möjlighet att bli fullladdat.

Om generatorspänningen är för låg med hänsyn till batteritemperaturen kommer aldrig batteriet att bli fulladdat hur bra kablar man än har mellan generator och batteri.

Vad man ska göra för att förbättra situationen om generatorn har rätt spänning i förhållande till batteritemperaturen och det enbart är frågan om spänningsfall i kablarna är att byta till grövre kablar och nya bra kabelskor.

Om däremot generatorn lämnar för låg spänning måste man göra något åt laddningsregulatorn vilket inte är så lätt då de oftast är ingjutna i plast. Då är det dags att börja överväga inköp av speciella laddningsregulatorer av typ TWC, Ladac, LEAB etc. Hur fungerar de?

Gemensamt för dem är att de ersätter den ordinarie laddningsregulatorn

på generatorn. De känner av batterispänningen via en avkännarledning och kan därför reglera generatorn efter den laddningsspänning som batteriet får och inte den som generatorn ger. Den kompenserar alltså för spänningsfall i ledningarna. Dessutom är vissa av dem försedda med en batteritemperatursensor och kan därför reglera till rätt laddningsspänning korrigerat även för temperaturen.

Slutresultatet blir alltså att batteriet nu kan laddas maximalt, vilket kan ge en avsevärd förbättring av laddningskapaciteten.

Anslutning av flera batterier

Hittills har jag enbart pratat om elsystem med ett batteri. Moderna båtar är dock utrustade med två batterisystem, ett för start av motorn och ett för övrig förbrukning. Förbrukningsbatteriet består dessutom ofta av en batteribank med två eller flera batterier kopplade parallellt. För att ladda dessa bör vi först se till laddningsbehovet för de två typerna.

Startbatteriet belastas enbart under själva starten av motorn med krav på mycket hög ström (ca 100 A) under mycket kort tid (max 10 sek). Varje motorstart tar med andra ord en kapacitet av 100 A gånger 10 sekunder som blir 1000 Asek. Uttryckt i Ah blir det 1000/3600 det vill säga cirka 0,3 Ah. Med ett startbatteri med kapaciteten 70 Ah skulle man teoretiskt kunna klara mer än 200 starter innan man behöver ladda batteriet. Men som vi minns från tidigare lyder tumregeln att man aldrig skall utnyttja mer än hälften av batteriets påstämplade värde. Det betyder att man klarar 100 starter det vill säga två gånger dagligen under en semester på sex–sju veckor innan man behöver fundera på att ladda startbatteriet.

Förbrukningsbatteriet däremot har en annan belastningsprofil. I enlighet med den elbudget som visades tidigare har vi ett kapacitetsbehov som ligger mellan 40 och 120 Ah per dygn under semestern vilket betyder att även om vi är utrustade med en batteribank med kapaciteten 100 till 200 Ah finns ett stort behov av daglig laddning.

Det betyder att förbrukningsbatteriet måste laddas så fort det finns tillfälle medan startbatteriet inte behöver laddas mer än två till tre gånger per säsong. Därför bör anslutningen till generatorn vara så konstruerad att man kan bryta startbatteriet från laddningskretsen så att generatorn så gott som alltid enbart laddar förbrukningsbatteriet. Det gäller så att säga att fylla den hink som är tom och strunta i att fylla den redan fulla hinken.

Många äldre båtar har batterierna anslutna till elsystemet enligt Figur 1 via två huvudströmbrytare eller en kombinationsbrytare. Lösningen innebär att man kan välja vilket batteri man vill köra på men att samma batteri utnyttjas för såväl för start som för övrig förbrukning. Fördelen är att man har en batterireserv att ta till när det behövs, men nackdelen är att man hela tiden själv måste hålla reda på vilket batteri som behöver laddning och manuellt sköta inkopplingen.

Modernare båtar är utrustade med ett startbatteri och ett eller flera förbrukningsbatterier. Men med hänsyn till det som tidigare diskuterats behöver startbatteriet inte laddas mer än kanske någon eller några gånger per säsong varför man skall koncentrera laddningen till enbart förbrukningsbatterierna. Ett förslag till en sådan inkoppling finns i Figur 2.

Fördelen med denna lösning är att generatorn laddar enbart förbrukningsbatterierna. Startbatteriet laddas endast om strömbrytare 2 slutes, vilket man skall komma ihåg att göra någon eller några gånger per säsong. Denna strömbrytare gör det också möjligt att utnyttja förbrukningsbatterierna för start eller omvänt startbatteriet för förbrukning. Nackdelen med denna lösning är att man måste komma ihåg att inte bara ladda startbatteriet nu och då men också att bryta kontakten när laddningen är avslutad för att förhindra att startbatteriet kommer att ingå i förbrukningskretsen. Som synes är startbatteriet direkt anslutet till startmotorn utan huvudströmbrytare. Anledningen till detta är att de huvudströmbrytare som säljs i vanliga båttillbehörsaffärer inte håller tillräckligt hög kvalitet utan förorsakar ett stort spänningsfall, vilket kan medföra att startmotorn inte orkar driva runt motorn vid start speciellt vid kall väderlek. I stället har en säkring kopplats in i kretsen. Säkringen måste dimensioneras för att klara startmotorns strömbehov (200–400 A). Vidare finns en säkring även på förbrukningssidan men där med betydligt lägre värde (cirka 50 A).

Problemet att komma ihåg ska inte underskattas. Därför borde en optimal lösning utgöras av en enkel anordning som automatiskt kopplar in startbatte-

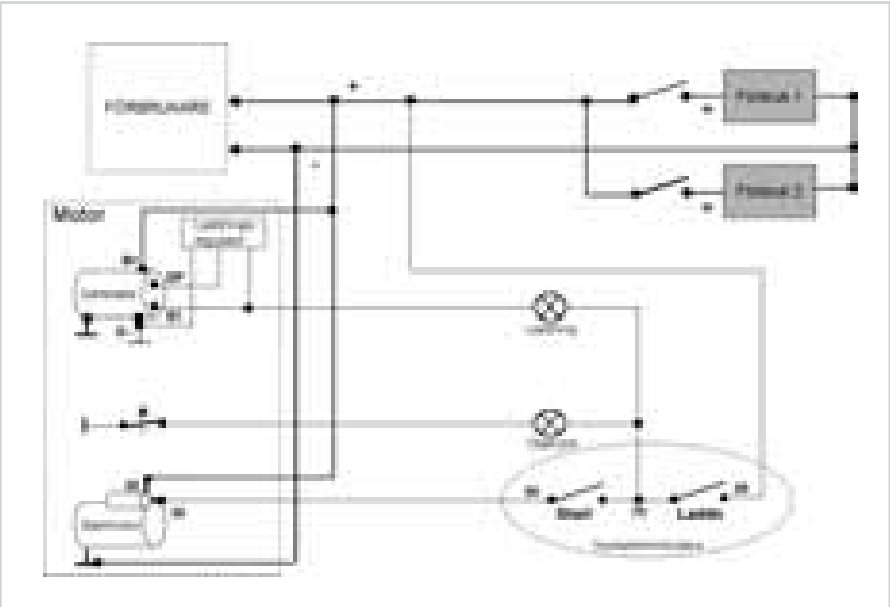

Figur 1.

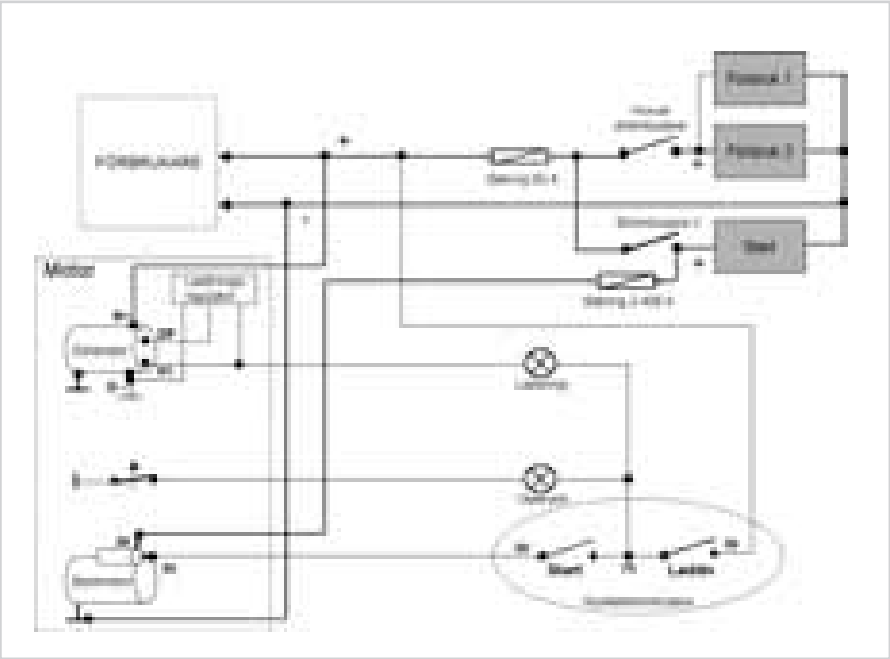

Figur 2.

riet under några minuter efter start för återfylla den energi som gick åt vid starten och som därefter styr generatorns laddning enbart till förbrukningsbatterierna. Sådana system finns på marknaden men de är dyra och dessutom prioriteras alltid startbatteriet.

Jag har funderat ut en lösning där ett så kallat skiljerelä vid behov kopplar ihop batterierna. Reläet styrs av ett logikrelä som förhindrar att skiljereläet kopplar ihop batterierna innan motorn har startats, samt en tidskrets som kopplar bort startbatteriet från generatorn efter några minuters laddning. Som framgår av kopplingsschemat i Figur 3 styrs logikreläet av oljetryckskontakten och nyckelströmbrytaren. Under det att motorn startas dras logikreläet vilket förhindrar att skiljereläet kan koppla ihop batterierna. Tidskretsen har däremot initierats och lämnar ström till skiljereläet. När motorn kommit igång slocknar oljetryckslampan och logikreläet faller och möjliggör att skiljereläet dras. Efter en stund (cirka 10 minuter) bryter tidskretsen strömmen till skiljereläet som avbryter laddningen till startbatteriet. Konstruktionen består av billiga komponenter, men det skall sägas att inkopplingen kräver en del kunskap för att fås att fungera. Jag har byggt en prototyp som skall provas i sommar och jag återkommer med erfarenheter till hösten.

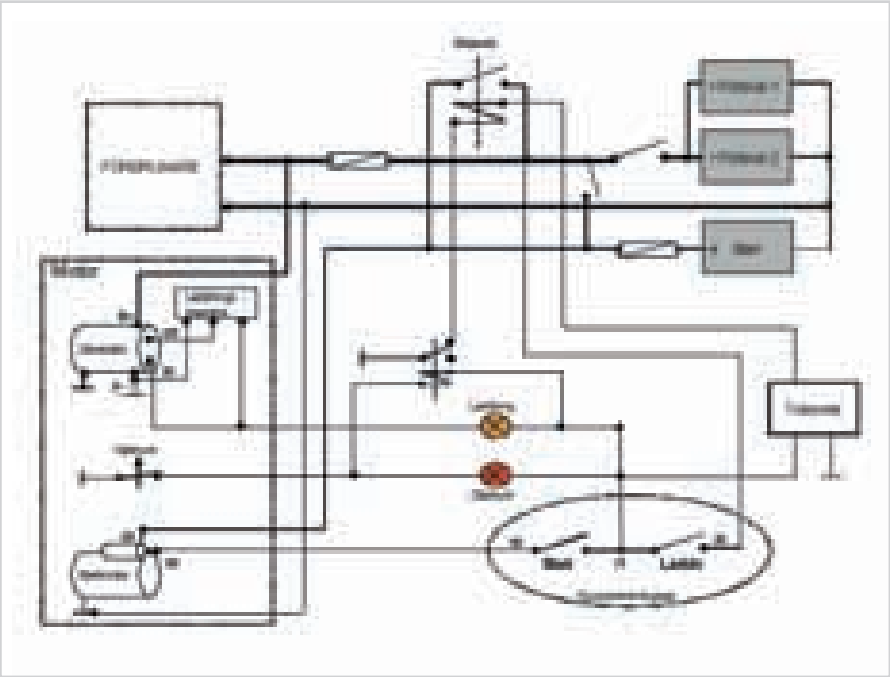

Figur 3.

Val av batterier

Som framgår av den tidigare diskussionen har vi olika krav på batterierna i båten. Vi behöver ett batteri som i likhet med ett bilbatteri i huvudsak skall användas till att starta motorn med, det vill säga mycket stark ström under kort tid och som inte laddar ur batteriet speciellt mycket. Vi behöver dessutom till skillnad från bilen ett batteri som vi kan belasta med relativt svag ström under lång tid och som laddar ur batteriet ganska mycket. Det finns en rad batterier på marknaden avsedda för olika ändamål och i olika prislägen. Jag tycker att ett vanligt startbatteri för bilar är fullt tillräckligt för att klara startbehovet med, medan förbrukningsbatteriet bör vara av typen marinbatteri eller fritidsbatteri som är konstruerat så att det klarar ett flertal djupa urladdningar utan att ta skada.

Om man vill parallellkoppla flera förbrukningsbatterier till en batteribank skall man tänka på batterierna skall vara så lika varandra som möjligt det vill säga samma märke och sort, lika gamla och hela tiden använda på samma sätt och tillsammans. Man bör alltså inte bara byta ett batteri i en bank utan byta samtliga samtidigt.

Slutord

Som synes är det mycket man måste tänka på när det gäller strömförsörjning och batterier. Men eftersom detta är grunden för ett väl fungerande elsystem i båten så måste frågorna belysas och konstruktionen anpassas till den egna båten för att uppnå det bästa resultatet.

Jan Brogren

Roland Svensson-museum i Åkersberga?

Sällskapet Roland Svenssons Vänner drömmer om en sådan satsning i Roslagens famn.

Roland Svensson – en gigant i skärgårdskonsten

För oss som bor i Roslagen har havet en särskild betydelse. Vi lever nära havet och vi har världens mest unika skärgård med ca 30 000 öar inom räckhåll.

Många av oss i Österåkers kommun har valt bostadsort för att få tillgång till denna skärgård. Introduktion till den unika skärgården har många av oss fått genom konstnären och författaren Roland Svensson. Hans skärgårdslitografier, målningar och böcker känner många av oss till.

Fiskebod i yttersta havsbandet.

Sällskapet Roland Svenssons Vänner

Under Roland Svenssons sista levnadsår, 2003, bildades Sällskapet Roland Svenssons Vänner för att främja och sprida kunskap om Roland Svenssons konstnärskap. Sällskapet vill också stimulera till studier av hans konst och författarskap samt främja nyutgivning av tryckta och otryckta arbeten.

Roland Svensson (1910–2003) tillhör de konstnärer som redan under sin livstid fick en plats i svenska folkets hjärtan.

Hans skildringar av den stockholmska skärgården och dess invånare lever vidare med oförminskad intensitet trots att livet på öarna med tiden starkt förändrats.

Även om Roland Svensson större delen av sitt liv var verksam i den svenska skärgården gjorde han många resor och särskilt intressanta är hans arbeten från ensliga öar i Nord- och Sydatlanten.

Han var också en mycket skicklig illustratör och många av våra ledande svenska författares romaner har han försett medillustrationer och bokomslag.

Ingen har som Roland Svensson och föregångaren Axel Sjöberg i bild fångat särarten i Stockholms skärgård.

Utställning och biografi

Intresset för Rolands konstnärliga gärning har växt under senare år. Ett starkt bevis för detta är att Waldemarsudde tillsammans med Sällskapet Roland Svenssons Vänner anordnar en stor retrospektiv utställning hösten 2010 – våren 2011. Samtidigt kommer i Sällskapets regi en biografi över Roland Svensson.

Ett museum för konst i Åkersberga?

Sällskapet Roland Svenssons Vänner har genom donation fått betydande material att förvalta för eftervärlden. Vi är därför i behov av lämpliga lokaler för att kunna exponera och förvara våra samlingar. För detta behövs ett museum där Roland Svenssons konst kan exponeras tillsammans med verk av de många betydande konstnärer som verkat och fortfarande verkar i kommunen.

Vad vore lämpligare än att vår kustkommun satsade på ett museum där kommunens konstnärer, vid sidan av en Roland Svenssonsamling, fick möjlighet att nås av en stor publik?

Vill du stödja vår verksamhet?

Vi har många medlemmar i Åkersberga men vi behöver flera. Som medlem får du bl a Sällskapets årsskrift och möjlighet till intressanta utflykter i Stockholms skärgård och även andra aktiviteter i anknytning till Roland Svensson.

Vill du bli medlem kontakta Sällskapets ordförande – tel 540 650 66.

Har du originalkonst av Roland Svensson kan du också kontakta ordföranden. Kanske just din tavla passar in i vår utställning på Waldemarsudde.

Sten Erickson
Ordförande i Sällskapet Roland Svenssons Vänner

Jorden runt i en Vega.

”Alla sa att vi skulle dö” är en passande titel på ett osannolikt äventyr. En icke seglingskunnig kärnbesättning på två killar och en tjej ger sig av i en gammal, illa utrustad Vega från 1968 med sikte på att ta sig jorden runt på egen köl. Dom borde inte ha klarat det, precis som det sägs att en humla inte borde kunna flyga, men precis som humlan gör dom det ändå.

Vansinnigt, dumdristigt, amatörmässigt? Naturligtvis. Men ändå, jag blir full av beundran för deras mod. Det skulle man ha lite av själv.

Den som letar efter ingående beskrivningar av hur man klarar en storm, segelsättning och tips om utrustning blir besviken. Den som har huvudrollen rent mekaniskt är Albin, en gammal bensinmotor som egentligen borde ha fått vila i frid, men som ständigt blir utsatt för oproffsiga reparationer. Och försöker några sjömil till.

Kärnbesättningen och deras tillfälliga medpassagerare bidrar med sina egna upplevelser, i egna kapitel, som varierar alltefter bakgrund och intresse. Det som är genomgående är tron på att man klarar det mesta, även om man aldrig hållit i ett skot. Och fast sjösjukan är en ständig följeslagare.

Det som började med båtköp i Vaxholm, motvind och ett brustet förstag på väg hem norröver slutade med 38 000 sjömil och 680 dagar runt jorden. Och dom som sa att besättningen skulle dö hade fel.

Boken ges ut av Nautiska förlaget, är på drygt 300 tättskrivna sidor med färgbilder och kostar cirka trehundra kronor.

Zigge

Stockholms största båtförmedlare söker nya försäljningsuppdrag!

Vi säljer din motor eller segelbåt på ett snabbt och tryggt sätt. Med 30 års erfarenhet av båtuthyrning och försäljning har vi mycket kunskap om båtar och båtkunder.

- Vi visar din båt vid vår brygga på Bullandö Marina
- Genom oss exponeras din båt kontinuerligt med kraftfulla annonseringar i dagstidningar, båttidningar och på Internet.
- Vid försäljning genom RTC ingår obligatorisk varudeklaration av auktoriserad besiktningsman
- RTC erbjuder finansieringshjälp till köparen
- RTC har låga provisioner!
- Din båt visas av kunnig personal på RTC-bryggan
- Öppet 7 dagar i veckan under säsongen
- Via Bullandö Marinas servicenätverk kan vi erbjuda reparationer som höjer värdet på din båt.

Besök oss gärna på båtmässan ”Allt för sjön” för att diskutera din båtförsäljning!

RTC Båtkontakten AB
Bullandö Marina
139 56 Värmdö
Tel: 08-571 452 30 Fax: 08-571 459 80
www.rtc.se info@rtc.se

RTC BÅTKONTAKTEN AB

Manus- och annonsstopp

till Kanalen nr 2/2009 är den 4 maj.

Kanalen nr 2/09 utkommer vecka 23.

OBS!! Alla manus, bilder och annonsmaterial ska skickas till lill@exponera.net

För annonsbokning hör av dig till Tommie Afzelius: tommie.afzelius@tele2.se, eller på tel 08-540 607 03.

Annonspriser

1/1-sida sid 2, näst sista sidan och baksidan	3 000:-
1/1-sida inne i tidningen (180x257mm)	2 500:-
1/2-sida inne i tidningen (180x126mm)	1 500:-
1/3-sida inne i tidningen (180x85mm)	1 000:-
1/4-sida inne i tidningen (88x125mm)	600:-

Rabatter
Vid annonsering i 2 nummer 5 % rabatt, i 3 nummer 10 % och i alla 4 numren 20 %.

I samband med annonsering i Kanalen kan du för 500:- få en banner på vår hemsida, www.tralbat.se. För 1 000:- kan du få en banner med länk till din egen hemsida.

MARINDIESLAR MED 3 ÅRS GARANTI SOM KLARAR MORGONDAGENS HÅRDA MILJÖKRAV

- Effektområde 20–1200 hk i 38 olika modeller
- 20 till 87 hk finns med S-drev
- Propellerberäkningar, propellrar, axlar, lager & aquadrive
- Hög servicenivå före, under och efter en affär
- Reparationer & renoveringar
- Motorinstallationer
- Erbjuder produkter med hög kvalitet från välkända leverantörer
- Vi utför även spridarservice på er dieselmotor

FPT
IVECO MOTORS

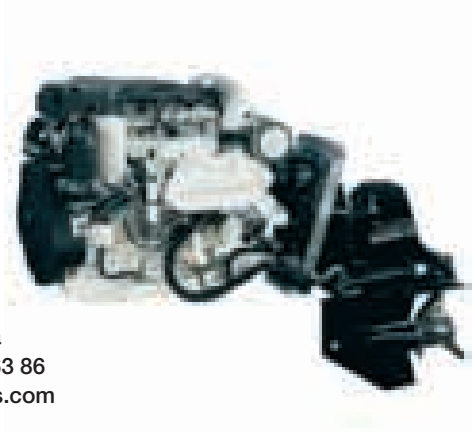

Båt & Maskintjänst
Lennart Ivarsson
Sågvägen 24 S. 184 40 Åkersberga
Tel/Fax 08-540 877 30. Mobil 070-719 63 86
batmask@swipnet.se www.ivecomotors.com

RÄTT VAL!

Vi har originaldelarna du behöver till din motor.

Auktoriserat Volvo Penta Center

Björnhammarvarvet AB
Björnhammarvägen 25
184 94 Åkersberga
Tel 08-540 271 10 Fax 08-540 273 54
Hemsida www.bjornhammarvarvet.se

TRÄLHAVETS BÅTKLUBB
Båthamnsvägen 18
184 40 Åkersberga

CityMail

Välkommen till Roslagens Marincenter

Båthamnsvägen 1, 184 40 Åkersberga

Moorsafe AB

Vi tillverkar Moorsafe® ankare, boj- och brygg-förankringar och Moorflex elastiska ryckdämpare.

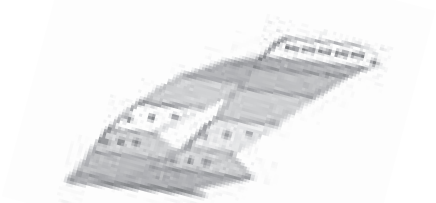
Moorsafe bryggförankring

Moorsafe bojförankring

Moorflex ryckdämpare

Tel: 08-540 640 25, Fax: 08-540 657 65, Mobil: 070-773 29 12, E-mail: info@moorsafe.com
www.moorsafe.com, www.roslagens-marincenter.se (Bojringen) (Förankring)

KANOTUTHYRNING:

Paddla Långhundraleden i Vikingarnas kölvatten, eller kajaka i Stockholms vackra skärgård

Vi har öppet hela sommaren, men ring gärna och boka.
Tel: 08-540 640 25, Fax: 08-540 657 65, Mobil: 070-445 19 05
www.roslagens-marincenter.se (uthyrning)

Säker förankring av bojar och flytbryggor

Det vanligaste sättet att förankra bojar och flytbryggor är fortfarande att på "stenåldersvis" använda tunga och otympliga sten- och betongblock. Se nedanstående rekommendationer för bojtyngder av betong respektive motsvarande storlek för Mooringar.

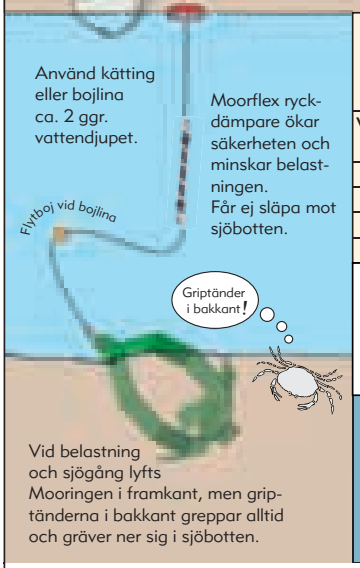

Av försäkringsbolag rekommenderade bojtyngder av betong vid fast förtöjning		Motsvarande vikt för Mooringar med griptänder i bakkant som kan gräva ner sig i sjöbotten	Vid mycket hårda bottenytor rekommenderas att använda storleken större Mooring		Rek. Priser	
			Båt - deplacement i ton			
Vikt på land (kg)	Vikt i sjön (kg)		Skyddat läge	Utsatt läge	Obehandlad	Varm-galvade
370	200	25 kg	1 ton	0,2-0,5 ton	1250	1750
560	300	40 kg	3 ton	1,0-1,5 ton	1750	2350
850	450	55 kg	6 ton	2,0-3,0 ton	2200	2950
1400	750	70 kg	10 ton	4,0-5,0 ton	2600	3450

Mooringen levereras i 4 delar och monteras enkelt med 4 st. medföljande bultar.

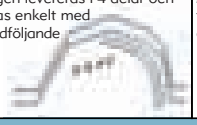

Mont. alt. 1 för boj- och brygg-förankring vid olika bottenytor.
Även för svajbojar.

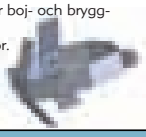

Mont. alt. 2 för bryggförankring vid mjuk sedimentbotten. Använd lina eller kätting med Moorflex, minst 3 ggr. vattendjupet.

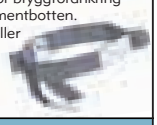

Moorsafe ankare, överlägsen hållkraft även vid hårda sand- och lerbottnar.

Se video, www.moorsafe.com Pris från 4.000 kr.

Moorflex ryckdämpare för lina och kätting. Rekommenderas alltid vid utsatta lägen. Vikt 2,5 kg, fjädrar 600 mm, rek.pris 1.950 kr.

Köp våra effektiva förankringar hos den lokala båttillbehörsbutiken eller bryggleverantören. Om våra förankringar ej finns på orten var god beställ enligt nedan.

För leverans till återförsäljare, hamnar och konsument
Moorsafe AB, Roslagens Marincenter AB
Båthamnsvägen 1, SE-184 40 Åkersberga
Tel: +46 8 540 640 25 Fax: +46 8 540 657 65
www.moorsafe.com www.roslagens-marincenter.se

För leverans till hamnar och konsument
Nordiska Flytbryggor AB
Genavägen 22, SE-450 63 Högsäter
Tel: +46 528 40 270 Fax: +46 528 40 778
www.flytbryggan.se